Kort 10
Spørgsmål 186
Færdselslovens bestemmelser om kontrol af køretøjer

§

Kort 10
Spørgsmål 93

Princippet i tromlebremsers og skivebremsers funktion

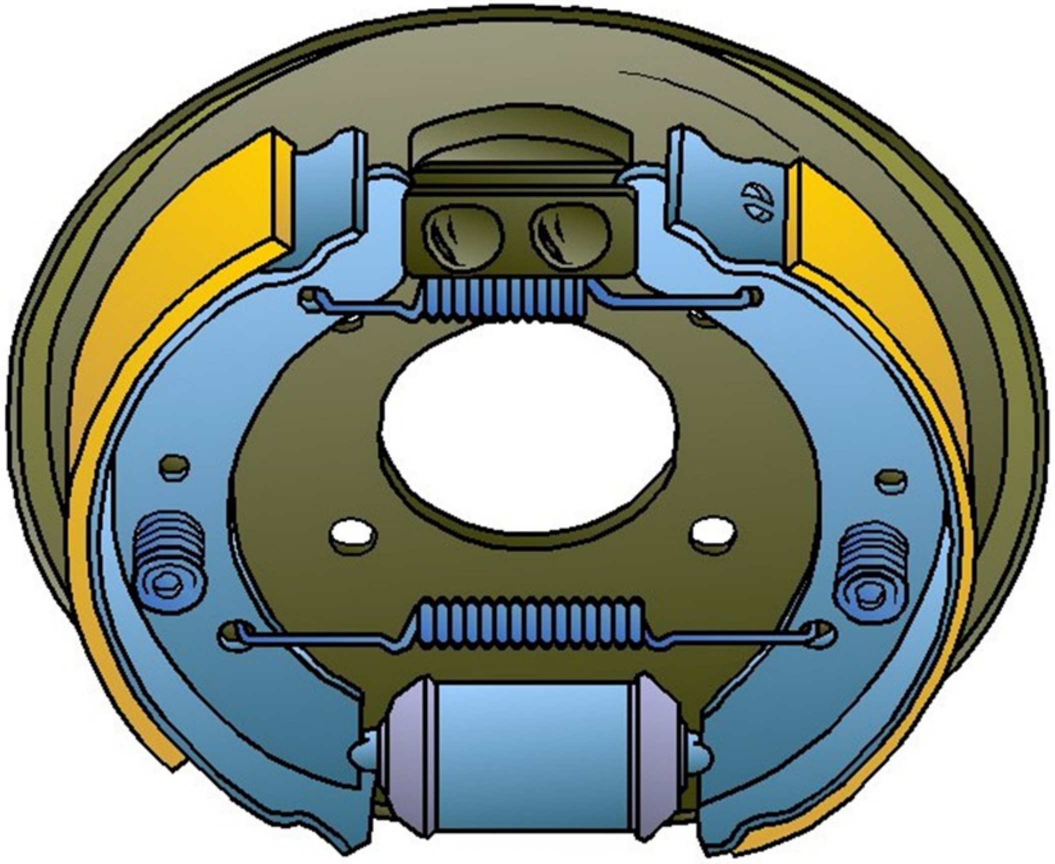

Kort 10
Spørgsmål 166

Forpligtigelser overfor gående

§

Kort 10

Spørgsmål 70

Alkohol, medicin og euforicerendes stoffers betydning for trafiksikkerheden

?
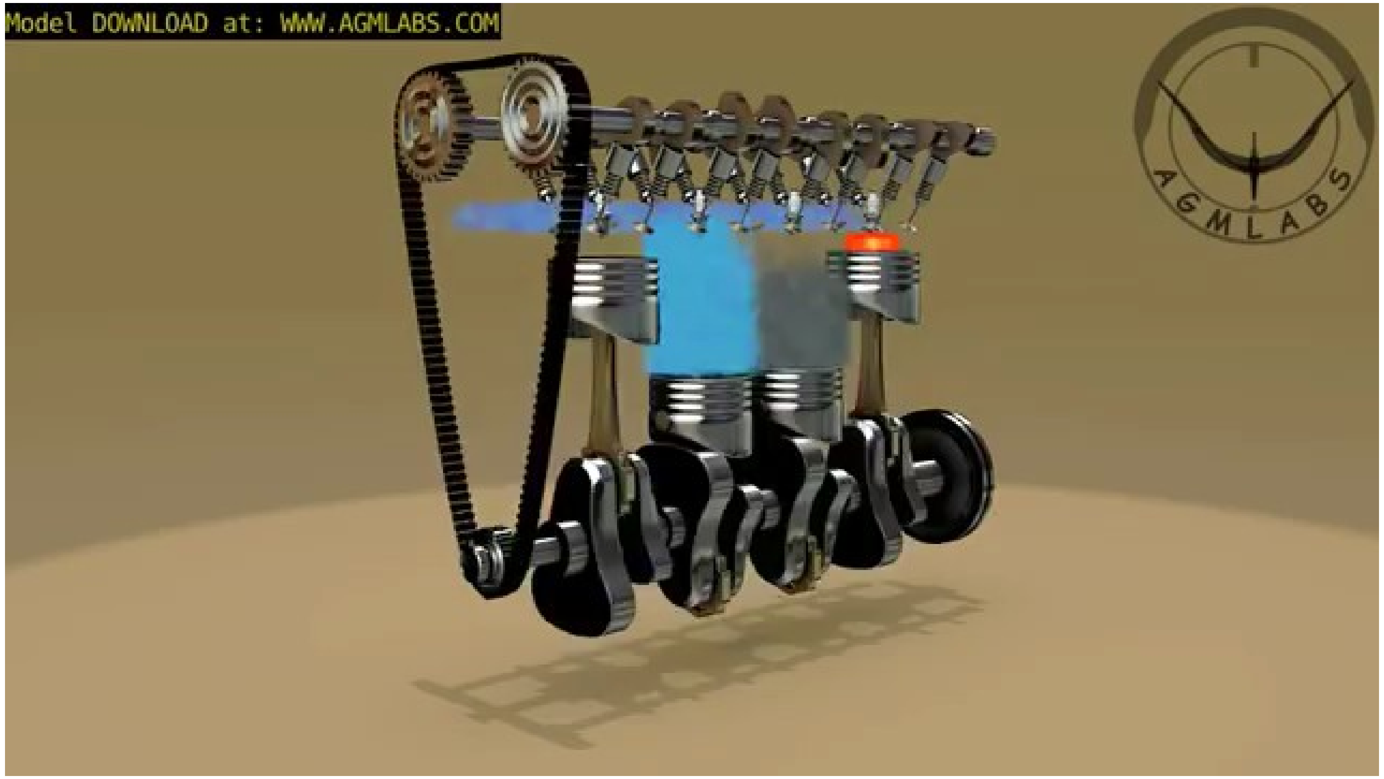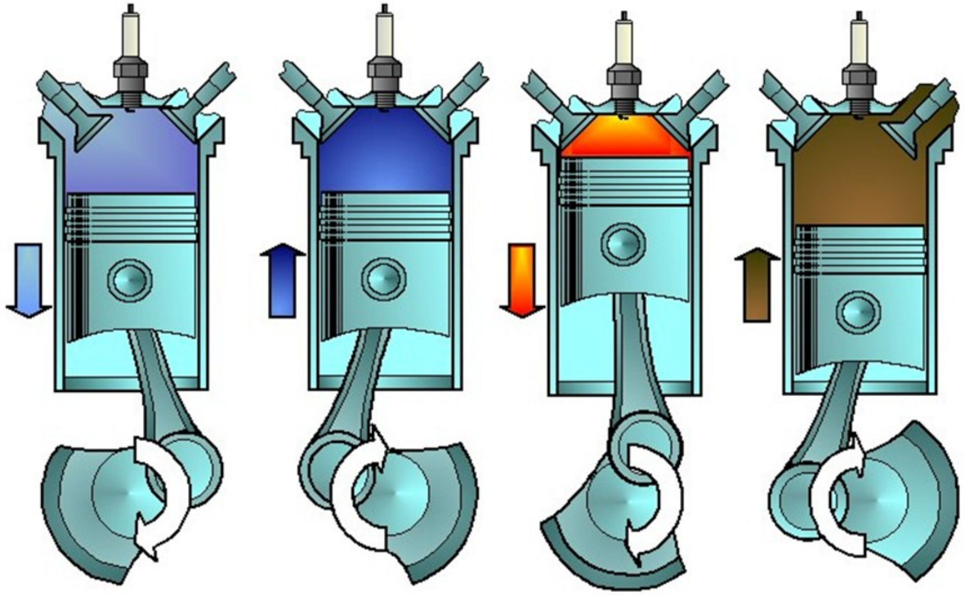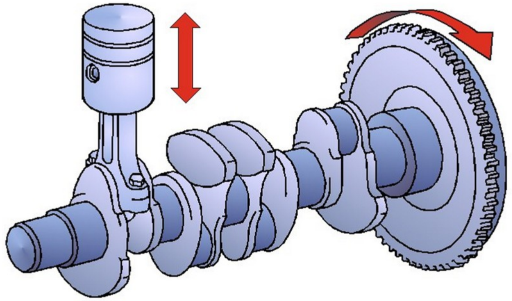
Kort 10
Spørgsmål 108
Principperne i en 4-takts motor, og dens væsentligste enkeltdele (cylinder, stempel, plejlstang, ventiler, knast og krumtapaksel samt svinghjul)